THOR DOCKING STATION TYPE-C 12 IN 1

CODICE: 143-00023

Hub HB310 Dock Type-C 12 in 1 ADJ - Porta audio 3.5mm, Porta di trasmissione dati USB-C 5Gbps, 2 x USB 3.0 Tipo A 5Gbps, 2 x USB 2.0 Tipo A 480Mbps, Porta LAN RJ45 1Gbps, Porta VGA 1080p/60Hz, Porta di ricarica USB-C PD, Slot per schede di memoria SD, Slot per schede di memoria Micro SD, Porta HDMI - Cavo con connettore Type-C - Colore Grigio - Compatibile con Windows e Mac

Importato e distribuito da IoT Tecnologie s.r.l., Via della Faeta, 1 – 00030 San Cesareo (RM) – ITALIA, responsabile della conformità ai sensi del Regolamento UE 2023/988, info@adj.it

SCHEDA TECNICA DEL PRODOTTO

12 IN 1

Tutto ciò di cui hai bisogno in un unico dispositivo, a portata di mano

Caratteristiche principali:

- HDMI supporta 4K/2K@30Hz, compatibile anche con 1080P/1080I/720P 1080P@60Hz, HDMI & VGA funzionano simultaneamente.
- VGA supporta 1080P@60Hz, compatibile anche con 1080I/720P.
  Nota: Per utilizzare le porte HDMI e VGA, la porta host USB-C deve supportare la modalità DisplayPort (supporta l'uscita video).
- Il lettore di schede SD e di schede Micro SD funzionano simultaneamente.
- La porta dati USB-C supporta USB 3.0 5Gbps, compatibile anche con USB 2.0/1.1.

Informazioni solo a scopo informativo e non impegnative, soggette a modifica senza preavviso da parte del produttore.
Per maggiori informazioni consultare: www.adj.it

- La porta di ricarica USB-C supporta PD 3.0, supporta 100W di potenza in entrata, la potenza in uscita (ricarica) è limitata a 87W per la sicurezza.

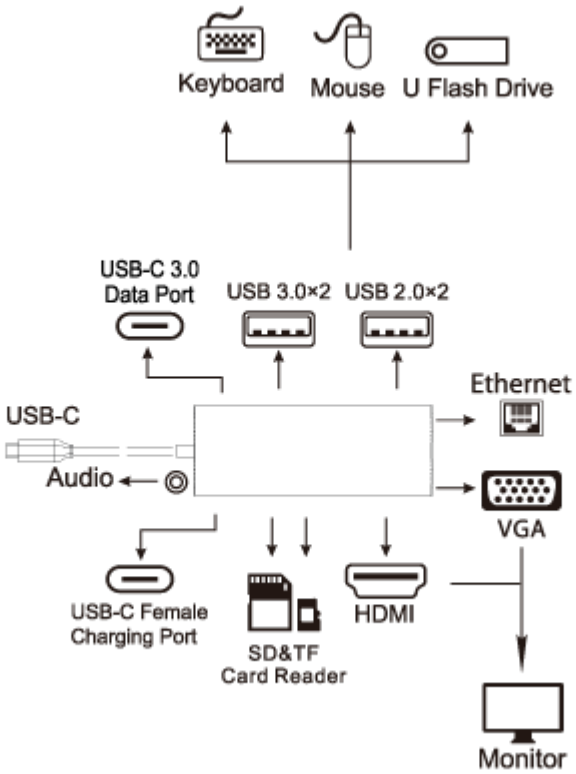

TRASFERIMENTI DATI ULTRA RAPIDI

Informazioni solo a scopo informativo e non impegnative, soggette a modifica senza preavviso da parte del produttore.
Per maggiori informazioni consultare: www.adj.it

Grazie all'ultima generazione di USB Tipo-C

COMPATIBILITÀ

APPLE: Macbook 2015, Macbook pro2016/2017/2018/2019/2020, Macbook Air 2018/2019/2020, iPad pro2018 / iPad pro2020/iPad Air4

Informazioni solo a scopo informativo e non impegnative, soggette a modifica senza preavviso da parte del produttore.
Per maggiori informazioni consultare: www.adj.it

HUAWEI: MateBook 14/MateBook 13, MateBook 14 X/X Pro, MateBook E, P20, P30/30pro, Mate10, Mate20/20pro/20X, Mate30/30pro, Mate40/40pro
HONOR: MagicBook, Note10,V20
MI: Air12.5/13.3", Pro15.6", Xiaomi Gaming Laptop
ASUS: ZenBook3/Pro, U306, U321, U4100UN, U5100UQ, ROG
LENOVO: Legion Y7000/Y7000P/Y9000K, YOGA5 Pro, YOGA6 Pro, ThinkPad X1, Carbon2017, Miix 720
HP: HP ENVY x360, Pavilion X2, EliteBook 1050G1, EliteBook Folio G1, Omen4 Pro
DELL: XPS13, XPS15
GOOGLE: Chromebook Pixels
RAZER: Razer RTX 2070S
SURFACE: Surface Book 2
SAMSUNG: Galaxy Tab S6, Galaxy S8/8+, S9/9+, S10/10e/10+, Note8, Note9
LG: G5, G6/6+
NINTENDO: Nintendo switch

Informazioni solo a scopo informativo e non impegnative, soggette a modifica senza preavviso da parte del produttore.
Per maggiori informazioni consultare: www.adj.it

Informazioni solo a scopo informativo e non impegnative, soggette a modifica senza preavviso da parte del produttore.
Per maggiori informazioni consultare: www.adj.it

100% ALLUMINIO

Rivestimento esterno in alluminio per prolungare la durata del prodotto

Informazioni solo a scopo informativo e non impegnative, soggette a modifica senza preavviso da parte del produttore.
Per maggiori informazioni consultare: www.adj.it

CARATTERISTICHE TECNICHE

Uscita HDMI	4K/2K@30Hz
Uscita VGA	1080P@60Hz
HDMI & VGA funzionano simultaneamente	Sì
Velocità di trasmissione USB 3.0	fino a 5Gbps
Velocità di trasmissione USB 2.0	fino a 480Mbps
Slot per schede di memoria	SD / Micro SD

Porta LAN	RJ45 (1 GIGABIT)
Porta di ricarica USB-C PD	fino a 100W (max)
Porta dati USB-C	fino a 5Gbps (USB 3.0)
Porta audio	3.5mm
Dimensioni prodotto:	51 x 18 x 132 x mm
Dimensione scatola (LxWxH):	98 x 23 x 183 mm
Peso prodotto:	137 g

Informazioni solo a scopo informativo e non impegnative, soggette a modifica senza preavviso da parte del produttore.
Per maggiori informazioni consultare: www.adj.it