UPS 1000VA TOWER/RACK ONLINE

CODICE: 650-01004

SCHEDA TECNICA DEL PRODOTTO

Questo UPS è adatto per i seguenti disturbi:

BLACKOUT

Interruzioni di energia elettrica per un tempo superiore a 10 ms

Informazioni solo a scopo informativo e non impegnative, soggette a modifica senza preavviso da parte del produttore.
Per maggiori informazioni consultare: www.adj.it

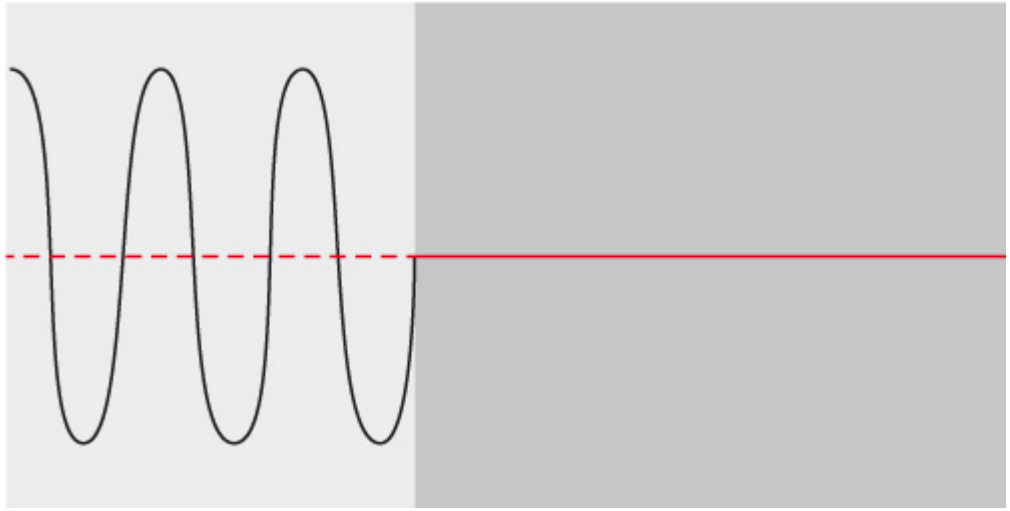

DYNAMIC UNDERVOLTAGE

Abbassamento di tensione per un tempo inferiore a 16 ms

Informazioni solo a scopo informativo e non impegnative, soggette a modifica senza preavviso da parte del produttore.
Per maggiori informazioni consultare: www.adj.it

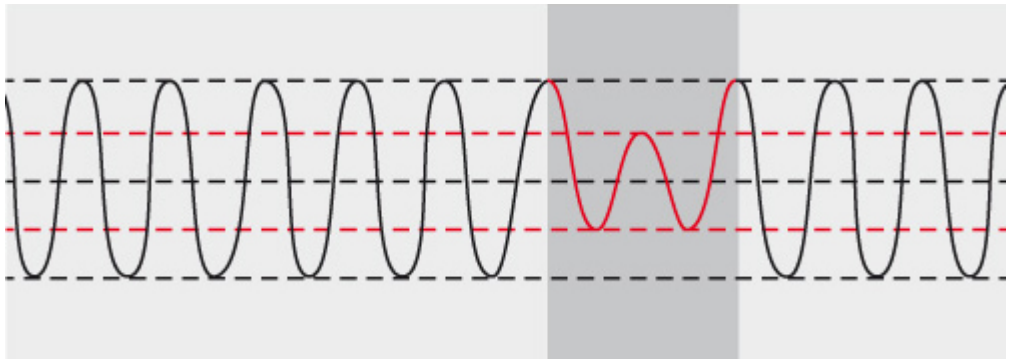

DYNAMIC OVERVOLTAGE

Innalzamento di tensione per un tempo inferiore a 16 ms

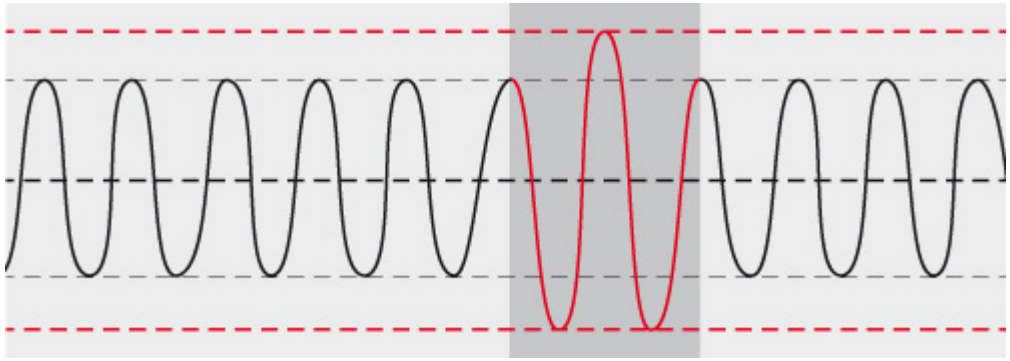

Informazioni solo a scopo informativo e non impegnative, soggette a modifica senza preavviso da parte del produttore.
Per maggiori informazioni consultare: www.adj.it

UNDERVOLTAGE

Abbassamento di tensione per un tempo superiore a 16 ms

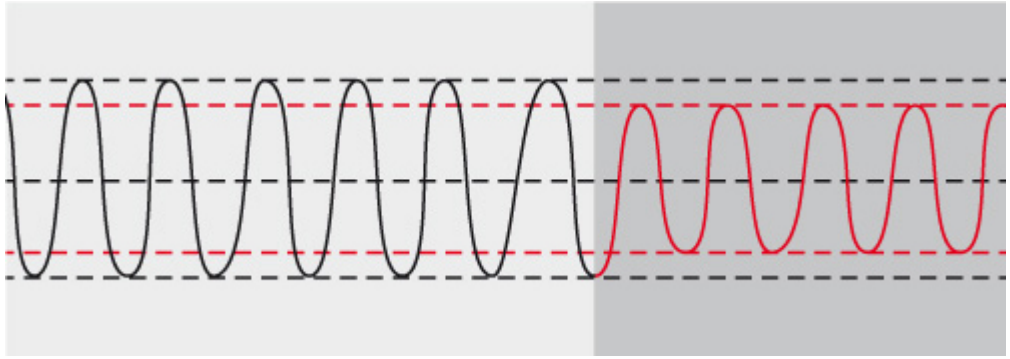

OVERVOLTAGE

Innalzamento di tensione per un tempo superiore a 16 ms

Informazioni solo a scopo informativo e non impegnative, soggette a modifica senza preavviso da parte del produttore.
Per maggiori informazioni consultare: www.adj.it

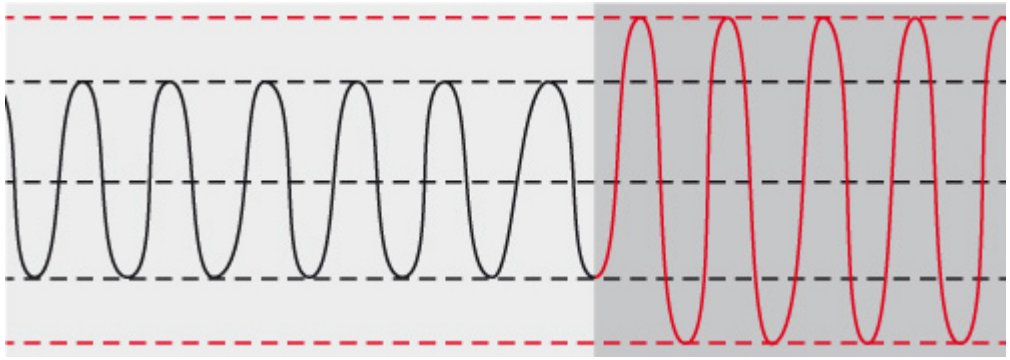

LINE INTERACTIVE (VI)

La tecnologia Line Interactive, indicata dalla sigla VI (Voltage Independent), fa sì che, quando la rete elettrica è presente, la frequenza in uscita dell'UPS segua quella in ingresso, mentre la tensione viene stabilizzata dall'UPS stesso. Grazie a questo circuito di stabilizzazione, l'UPS protegge le apparecchiature collegate da cali o picchi di tensione e dai blackout.

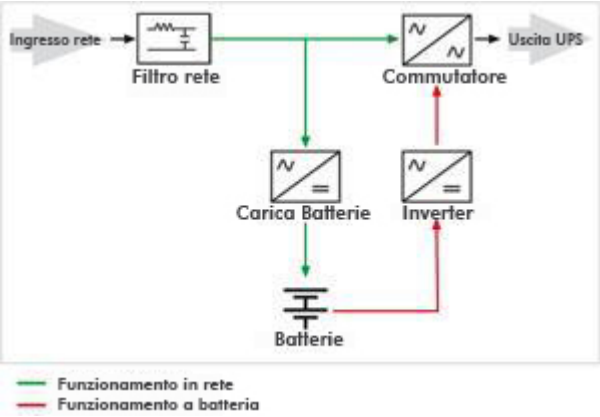

CARATTERISTICHE TECNICHE

POTENZA EROGATA VA (COMPUTER POWER): 1000 VA
POTENZA EROGATA WATT: 900 W
INGRESSO
VOLTAGE: 180~300 VAC (basata sulla percentuale del carico 0~60% / 0~75% / 0~100%)
USCITE

TIPO DI ONDA: SINUSOIDALE PURA
REGOLAZIONE TENSIONE: entro±1% con avviso batteria scarica
USCITE PROTETTE DA BLACK OUT (IEC 320 C13) 8
BATTERIA
TIPOLOGIA: 12 V/9 Ah x 2
TEMPO DI RICARICA: 4 ore di ricarica al 90% della capacità

CONNETTIVITÀ
USB Sì RS-232 C Sì
SOFTWARE Sì per Windows / Mac / Linux
DIMENSIONI E PESO
DIMENSIONE PRODOTTO (W x H x D) 310 x 438 x 88 mm
PESO NETTO 12 Kg
AMBIENTE DI LAVORO
UMIDITÀ 0-90 % RH @ 0-40˚C (non soggetta a condensazione)
LIVELLO DI RUMORE < 50dB

Scarica l'ultima versione del software ViewPower da www.power-software-download.com/viewpower.html sul tuo disco rigido.

Informazioni solo a scopo informativo e non impegnative, soggette a modifica senza preavviso da parte del produttore.
Per maggiori informazioni consultare: www.adj.it

Seguire le istruzioni per completare l'installazione del software.

Informazioni solo a scopo informativo e non impegnative, soggette a modifica senza preavviso da parte del produttore.
Per maggiori informazioni consultare: www.adj.it