UPS PRO 1500VA LINE INTERACTIVE

CODICE: 650-01502

Importato e distribuito da IoT Tecnologie s.r.l., Via della Faeta, 1 – 00030 San Cesareo (RM) – ITALIA, responsabile della conformità ai sensi del Regolamento UE 2023/988, info@adj.it

SCHEDA TECNICA DEL PRODOTTO

Questo UPS è adatto per i seguenti disturbi:

BLACKOUT

Interruzioni di energia elettrica per un tempo superiore a 10 ms

Informazioni solo a scopo informativo e non impegnative, soggette a modifica senza preavviso da parte del produttore.
Per maggiori informazioni consultare: www.adj.it

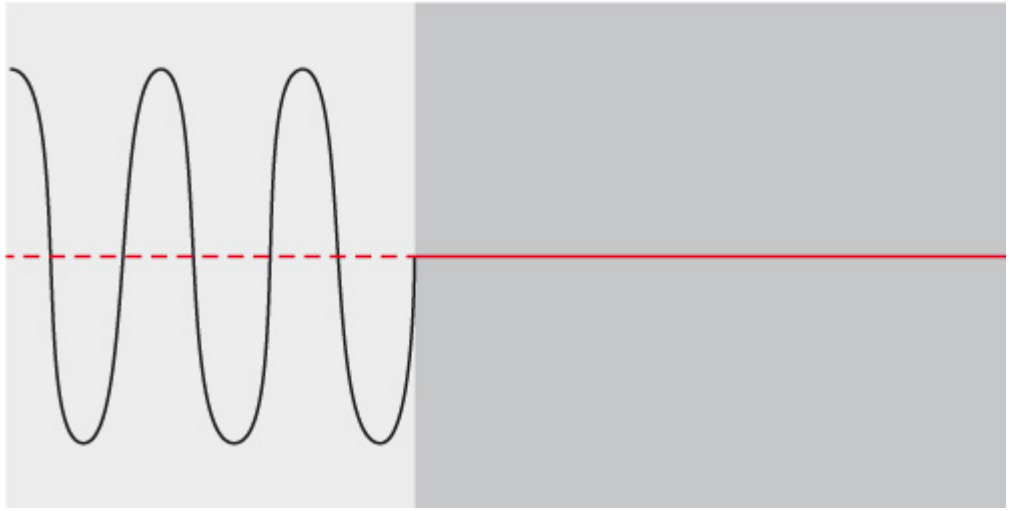

DYNAMIC UNDERVOLTAGE

Abbassamento di tensione per un tempo inferiore a 16 ms

Informazioni solo a scopo informativo e non impegnative, soggette a modifica senza preavviso da parte del produttore.
Per maggiori informazioni consultare: www.adj.it

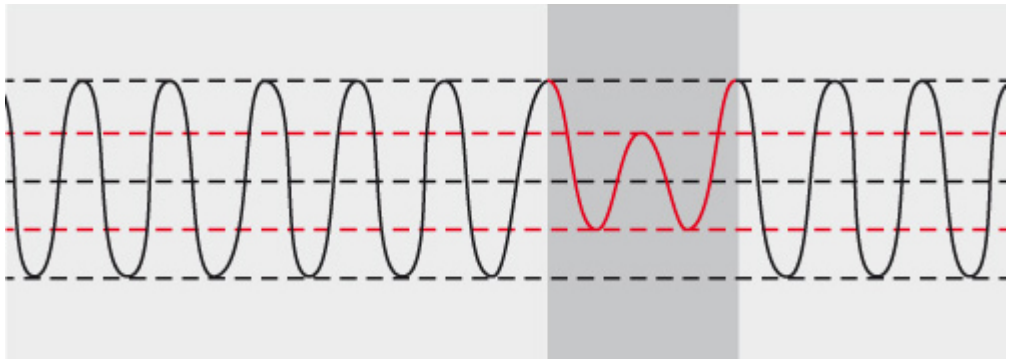

DYNAMIC OVERVOLTAGE

Innalzamento di tensione per un tempo inferiore a 16 ms

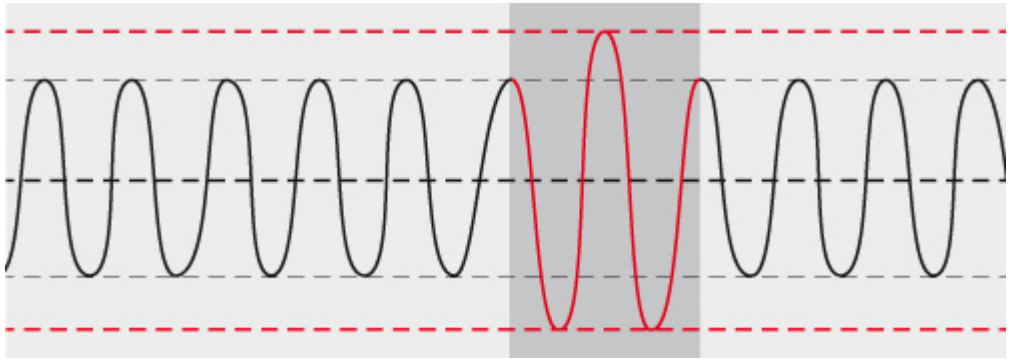

Informazioni solo a scopo informativo e non impegnative, soggette a modifica senza preavviso da parte del produttore.
Per maggiori informazioni consultare: www.adj.it

UNDERVOLTAGE

Abbassamento di tensione per un tempo superiore a 16 ms

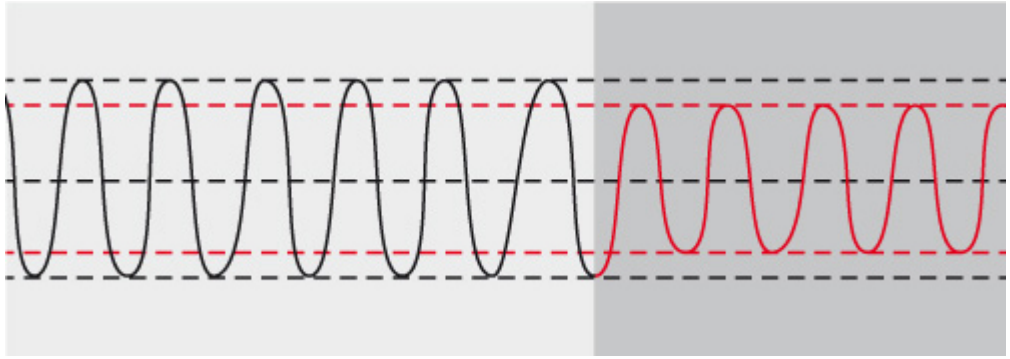

OVERVOLTAGE

Innalzamento di tensione per un tempo superiore a 16 ms

Informazioni solo a scopo informativo e non impegnative, soggette a modifica senza preavviso da parte del produttore.
Per maggiori informazioni consultare: www.adj.it

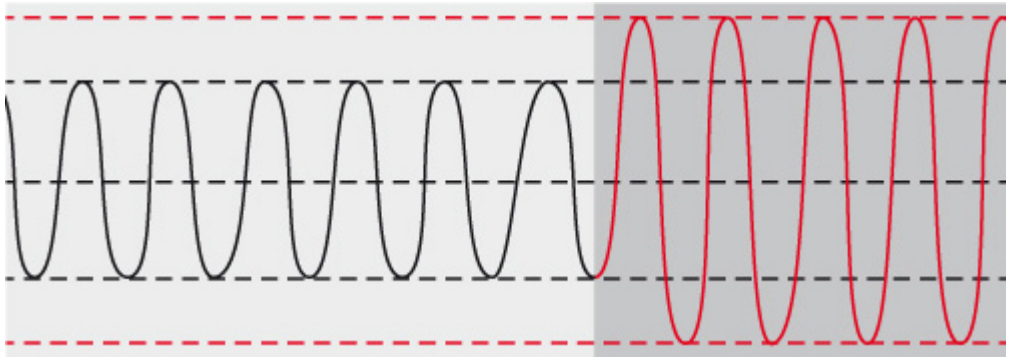

LINE INTERACTIVE (VI)

La tecnologia Line Interactive, indicata dalla sigla VI (Voltage Independent), fa sì che, quando la rete elettrica è presente, la frequenza in uscita dell'UPS segua quella in ingresso, mentre la tensione viene stabilizzata dall'UPS stesso. Grazie a questo circuito di stabilizzazione, l'UPS protegge le apparecchiature collegate da cali o picchi di tensione e dai blackout.

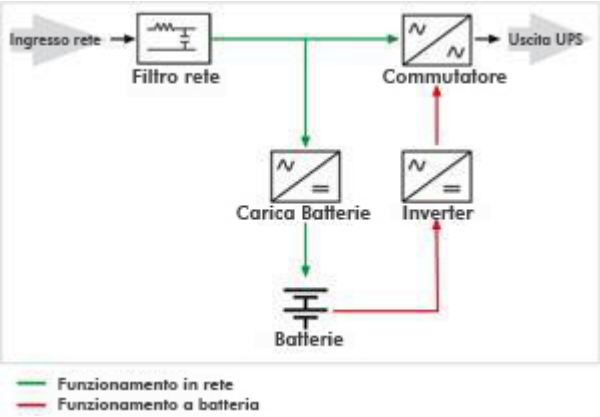

CARATTERISTICHE TECNICHE

POTENZA EROGATA VA (COMPUTER POWER): 1500VA
POTENZA EROGATA WATT: 780W
INGRESSO
VOLTAGE 220/230/240VAC
VOLTAGE RANGE 162~290Vac
USCITE

TIPO DI ONDA: PSEUDO SINUSOIDALE
REGOLAZIONE TENSIONE +/- 10%
USCITE PROTETTE DA BLACK OUT (IEC 320 C13) 2 + 2 Filtrate (colore rosso)
BATTERIA
TIPOLOGIA 12 V/7 Ah x 2
TEMPO DI RICARICA 4-6 ore di ricarica al 90% della capacità

CONNETTIVITÀ
USB Sì
RJ11/45 (IN - OUT) Sì
SOFTWARE Sì per Windows / Mac / Linux
DIMENSIONI E PESO
DIMENSIONE PRODOTTO (L x W x H) 320 x 130 x 182mm
PESO NETTO 8.2 Kg
AMBIENTE DI LAVORO
UMIDITÀ 0-90 % RH @ 0-40˚C (non soggetta a condensazione)

Informazioni solo a scopo informativo e non impegnative, soggette a modifica senza preavviso da parte del produttore.
Per maggiori informazioni consultare: www.adj.it

LIVELLO DI RUMORE < 45dB
Scarica l'ultima versione del software ViewPower da www.power-software-download.com/viewpower.html sul tuo disco rigido.
Seguire le istruzioni per completare l'installazione del software.

Informazioni solo a scopo informativo e non impegnative, soggette a modifica senza preavviso da parte del produttore.
Per maggiori informazioni consultare: www.adj.it